津田横断歩道橋 現橋一般図

側面図 S=1:60

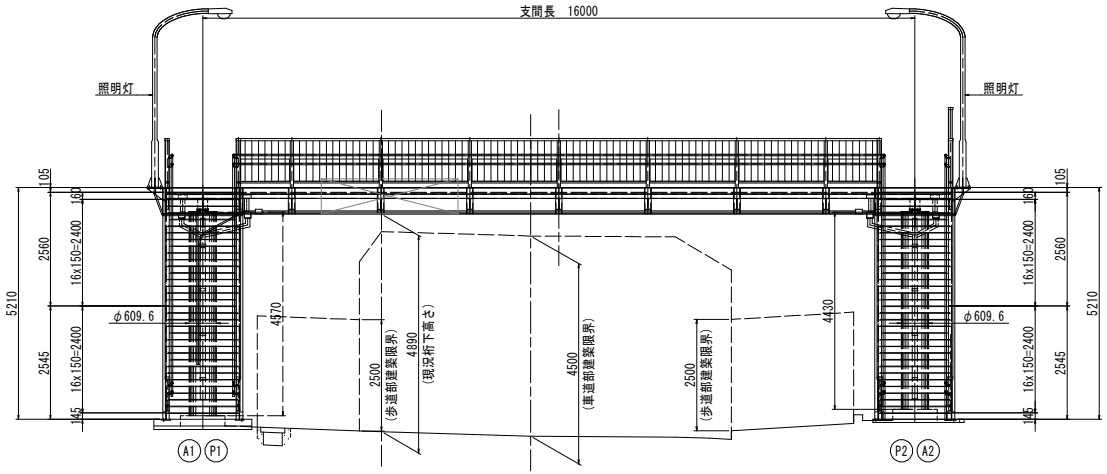

横断部断面図 S=1:20

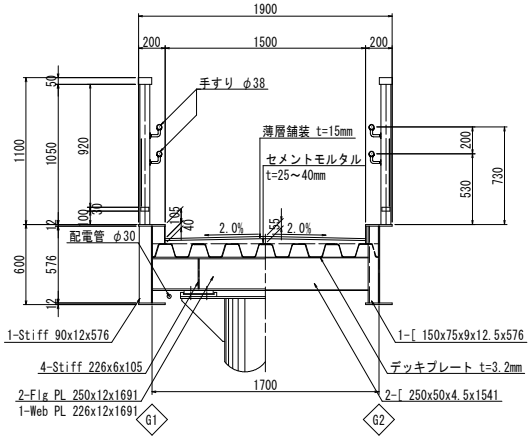

平面図 S=1:60

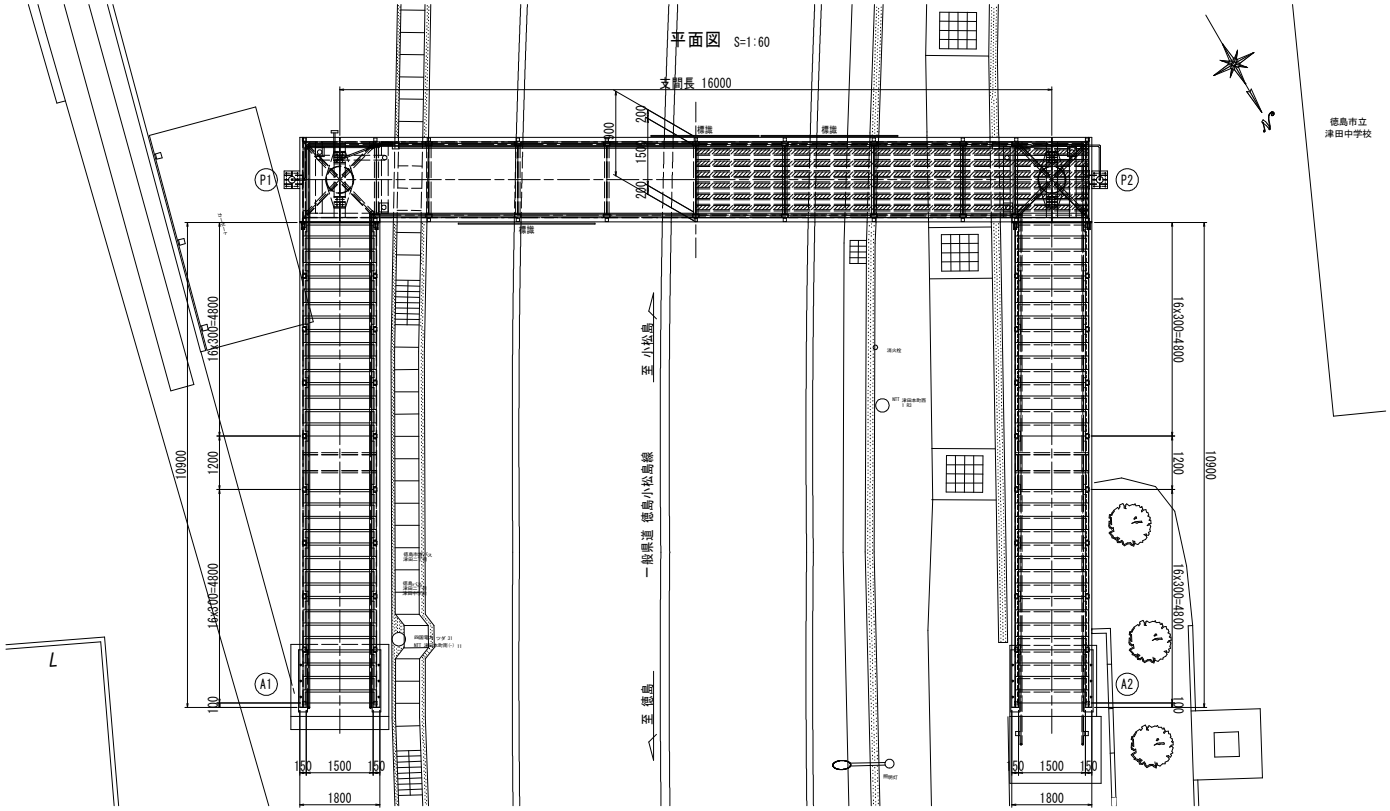

階段部断面図 S=1:20

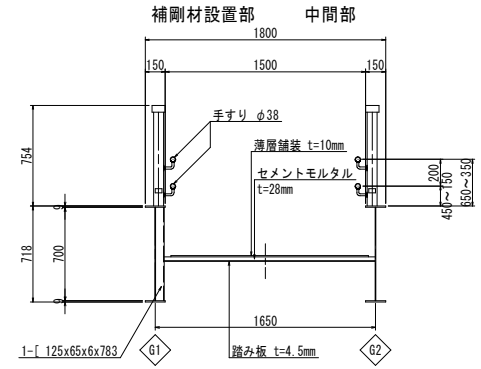

津田横断歩道橋概要

歩道橋種別		歩行者専用歩道橋
主要諸元	橋長	39.600 m
	最大支間長	16.000 m
	径間数	3
	幅員	1.500 m
	桁下高	4.890m
形式	昇降形式	階段式
	上部工形式	鋼溶接橋
	下部工形式	鋼製柱橋脚
	基礎形式	不明
完成年次		1969年

注記）橋梁概要は、既存資料及び現橋測定結果を基に作成したものである。

【参考図】

工事名	R8徳土 徳島小松島線他（津田横断歩道橋他） 徳・津田本他 歩道橋修繕工事（岩指）
路線名等	徳島小松島線他
工事箇所	徳島市津田本町他（津田横断歩道橋他）
図面名	津田横断歩道橋 現橋一般図
縮尺	図示
図面番号	1 ／ 12
年度	令和8年度
事業者名	徳島県徳島県土整備事務所

津田横断歩道橋 施工要領図(参考図)

階段地覆部紫外線硬化型FRPシート施工手順

既設舗装撤去

地覆部断面図

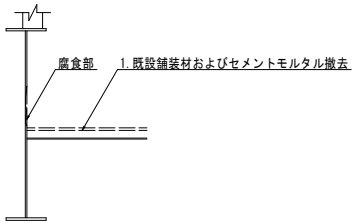

地覆部側面図

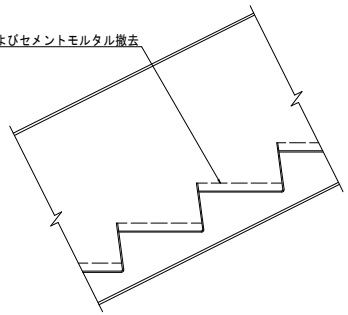

STEP. 2

ケレンおよび下地調整

地覆部断面図

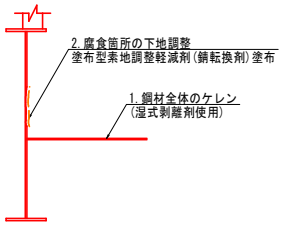

地覆部側面図

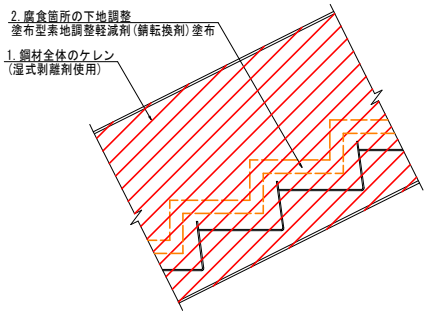

STEP. 3

不陸調整

地覆部断面図

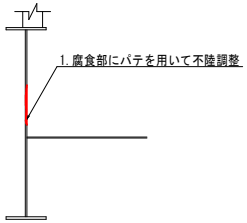

地覆部側面図

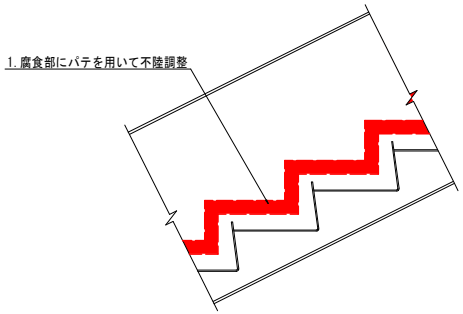

STEP. 4

シート貼り付けおよび端部処理

地覆部断面図

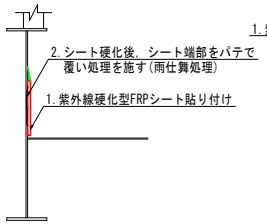

地覆部側面図

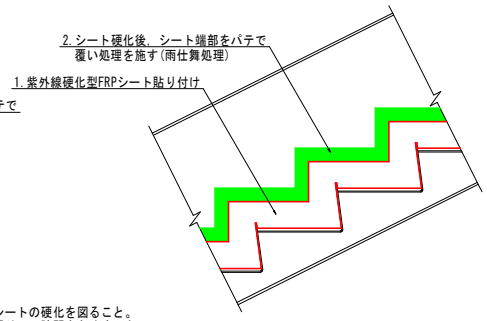

注記)
1. シート貼付け後に紫外線照射を行い，確実なシートの硬化を図ること。
2. 隣接シート間に生じる隙間にはシートを重ね張りし，隙間をなくすこと。

STEP. 5

他工種施工後完成

地覆部断面図

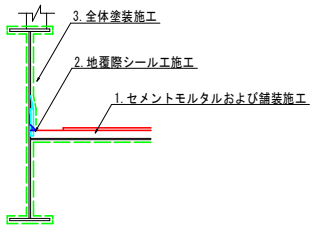

地覆部側面図

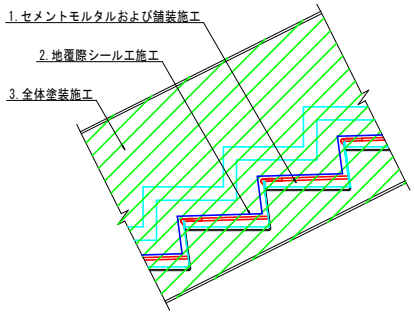

注記)
1. 本図面は参考図のため，工事着手に際しては施工者にて検討のこと。
2. 地覆部分の紫外線硬化型シートは，現地計測後に工場で裁断処理したものを現地に搬入することを基本とする。

【参考図】

工事名	R8徳土　徳島小松島線他（津田横断歩道橋他） 徳・津田本他　歩道橋修繕工事（岩指）		
路線名等	徳島小松島線他		
工事箇所	徳島市津田本町他（津田横断歩道橋他）		
図面名	津田横断歩道橋 施工要領図(参考図)		
縮尺	-	図面番号	2 ／ 12
年度	令和8年度		
事業者名	徳島県徳島県土整備事務所		

津田横断歩道橋 損傷調査図(1/4)
第1径間 階段部

G1主桁側面図(内面) S=1:50

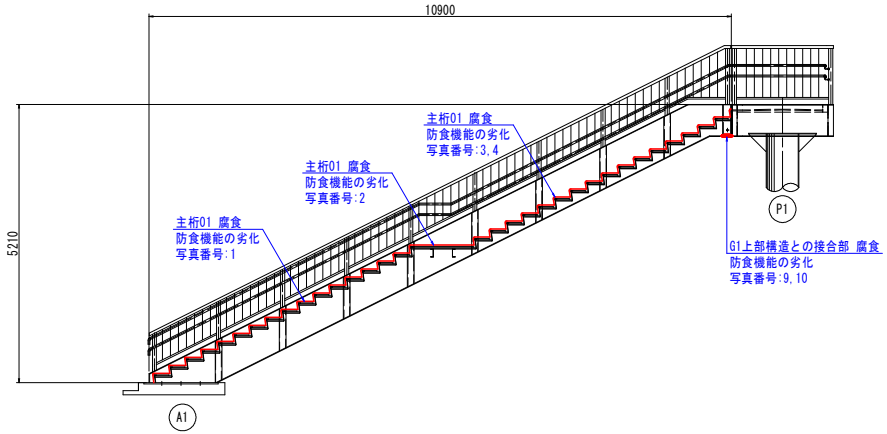

正面図 S=1:50

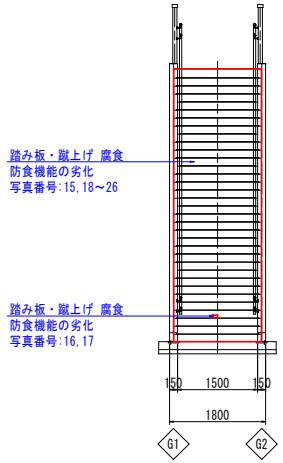

損傷凡例

記　号	損傷名称
	ひびわれ
	うき
	剥離
	鉄筋露出
	遊離石灰
	豆板・空洞
	漏水・滞水
	その他

平面図(橋面) S=1:50

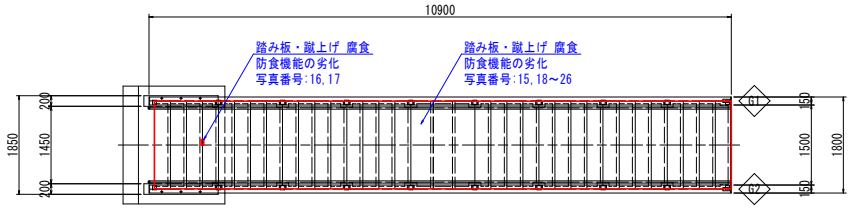

平面図(下面) S=1:50

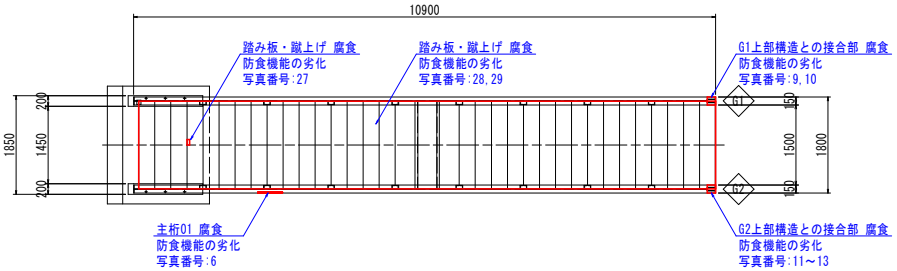

G2主桁側面図(内面) S=1:50

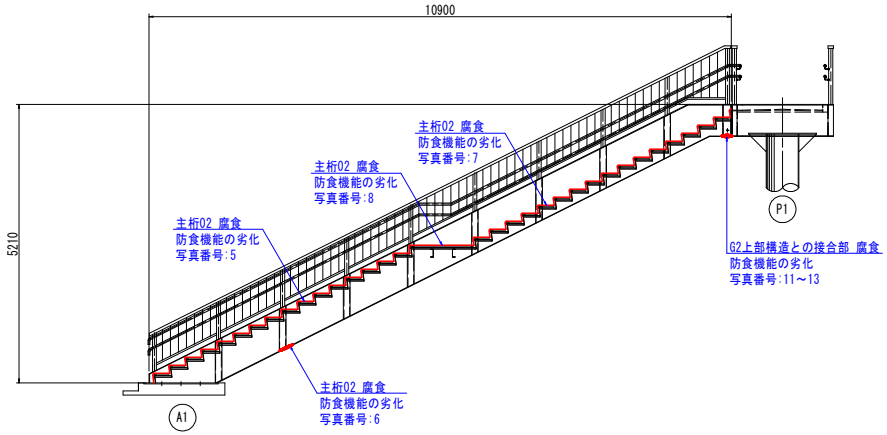

A1橋台詳細図 S=1:30

断面図(2-2)

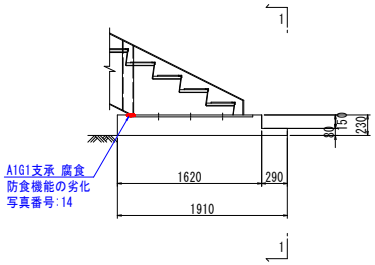

正面図(1-1)

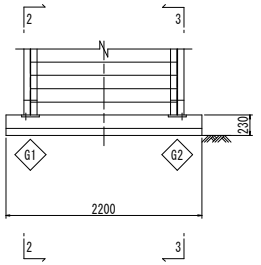

断面図(3-3)

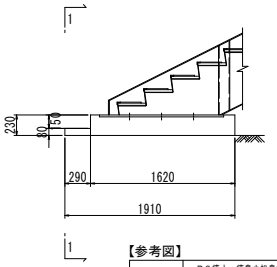

【参考図】

工事名	R8徳土　徳島小松島線他（津田横断歩道橋他） 徳・津田本他　歩道橋修繕工事（省指）
路線名等	徳島小松島線他
工事箇所	徳島市津田本町他（津田横断歩道橋他）
図面名	津田横断歩道橋 損傷調査図(1/4)
縮尺	図示　図面番号 3 / 12
年度	令和8年度
事業者名	徳島県徳島県土整備事務所

津田横断歩道橋 損傷調査図(2/4)　S=1:30

横断部

G1主桁側面図

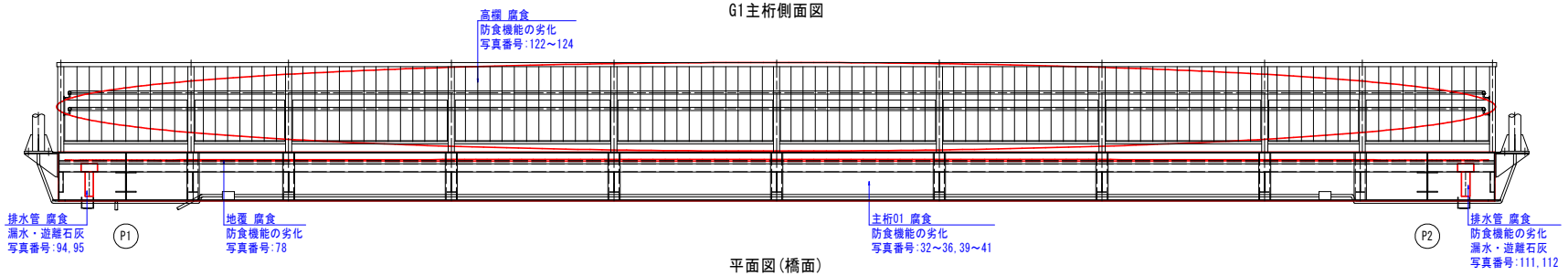

損傷凡例

記　号	損傷名称
	ひびわれ
	うき
	剥離
	鉄筋露出
	遊離石灰
	豆板・空洞
	漏水・滞水
	その他

平面図(橋面)

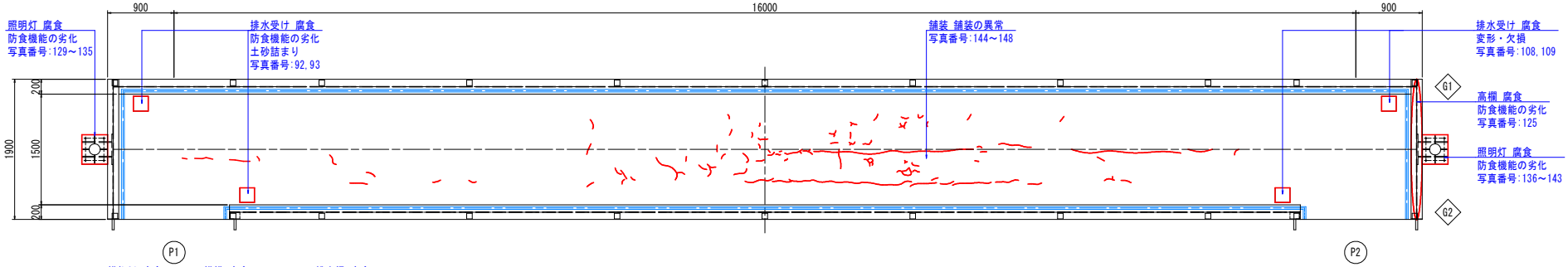

平面図(下面)

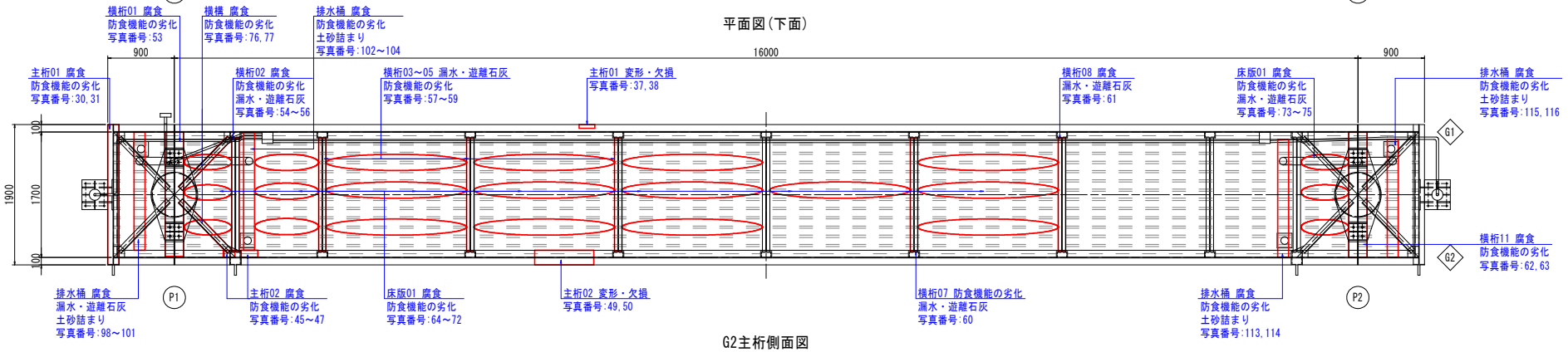

G2主桁側面図

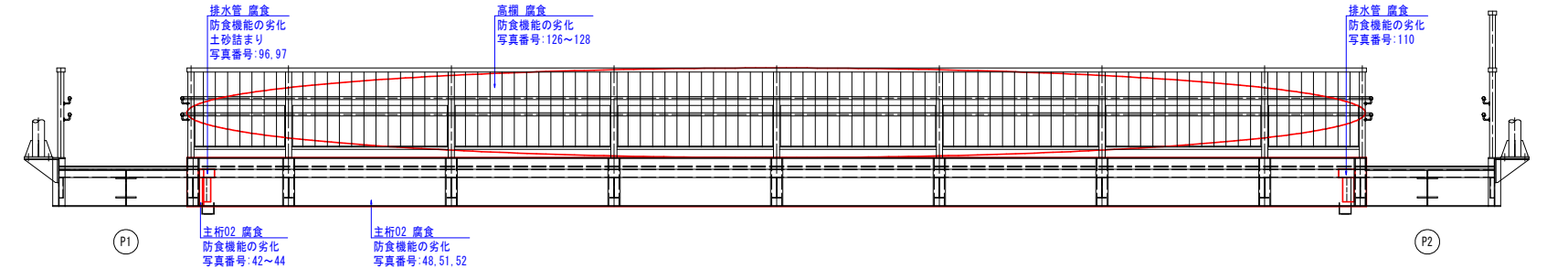

【参考図】

工事名	R8徳土　徳島小松島線他（津田横断歩道橋他） 徳・津田本他　歩道橋修繕工事（道指）
路線名等	徳島小松島線他
工事箇所	徳島市津田本町他（津田横断歩道橋他）
図面名	津田横断歩道橋 損傷調査図(2/4)
縮尺	S=1:30　図面番号　4 ／ 12
年度	令和8年度
事業者名	徳島県徳島県土整備事務所

津田横断歩道橋 損傷調査図(3/4)　S=1:20
横断部

P1橋脚平面図

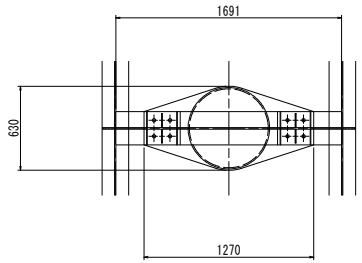

P2橋脚平面図

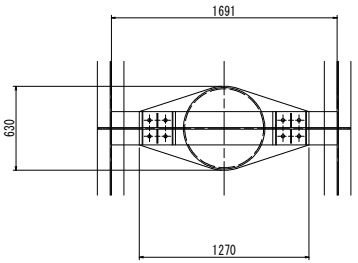

損傷凡例

記　号	損傷名称
	ひびわれ
	うき
	剥離
	鉄筋露出
	遊離石灰
	豆板・空洞
	漏水・滞水
	その他

P1橋脚正面図

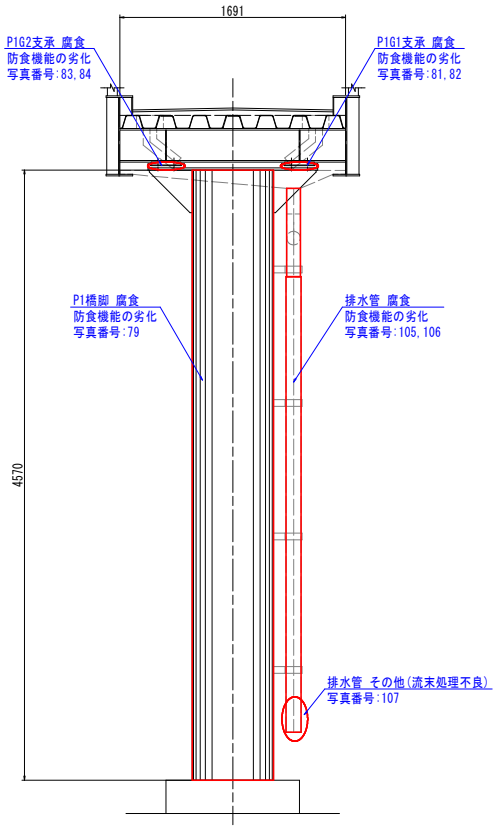

P2橋脚正面図

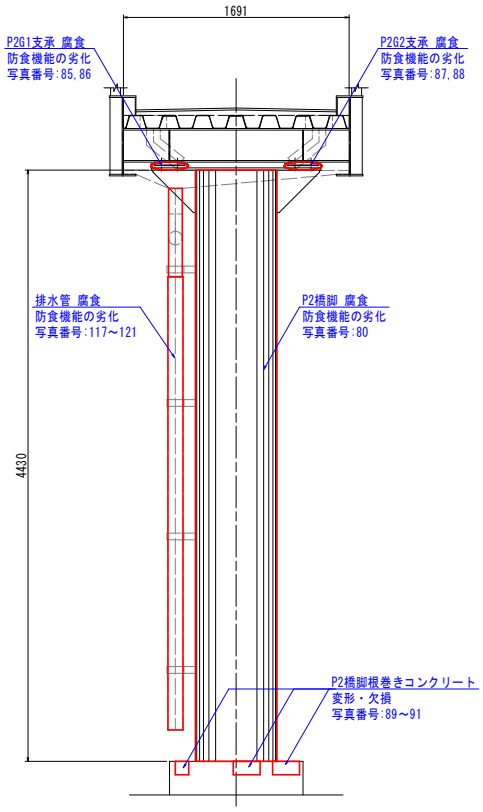

【参考図】

工事名	R8徳土　徳島小松島線他（津田横断歩道橋他） 徳・津田本他　歩道橋修繕工事（着指）
路線名等	徳島小松島線他
工事箇所	徳島市津田本町他（津田横断歩道橋他）
図面名	津田横断歩道橋 損傷調査図(3/4)
縮尺	S=1:20　図面番号　5 ／ 12
年度	令和8年度
事業者名	徳島県徳島県土整備事務所

津田横断歩道橋 損傷調査図(4/4)
第3径間 階段部

G1主桁側面図 S=1:50

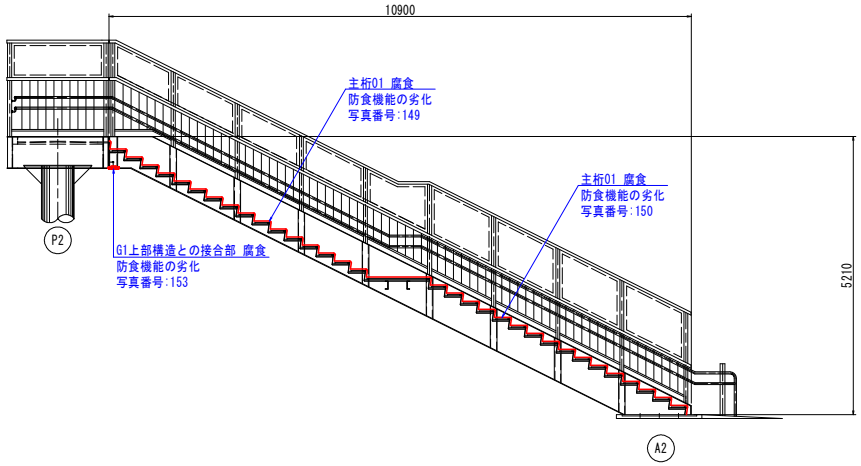

正面図 S=1:50

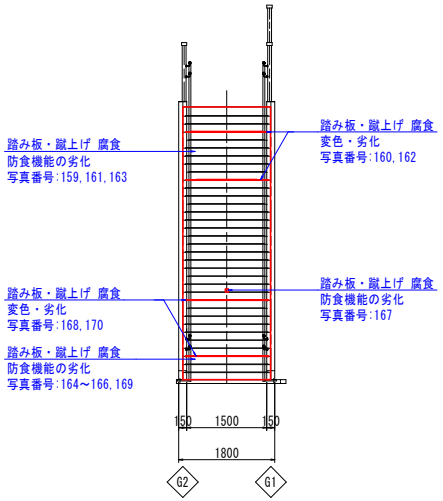

損傷凡例

記号	損傷名称
	ひびわれ
	うき
	剥離
	鉄筋露出
	遊離石灰
	豆板・空洞
	漏水・滞水
	その他

平面図(橋面) S=1:50

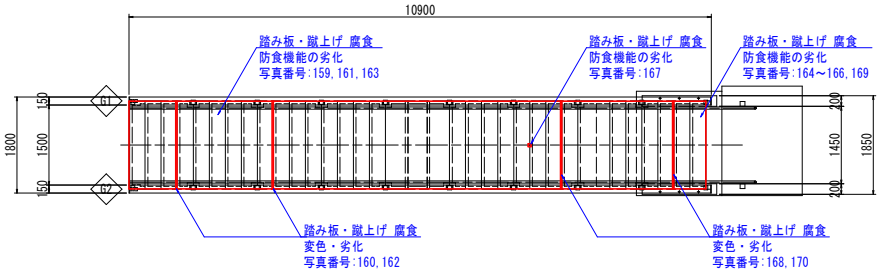

平面図(下面) S=1:50

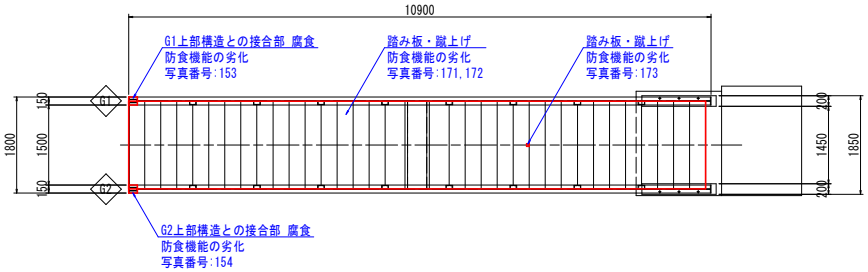

G2主桁側面図 S=1:50

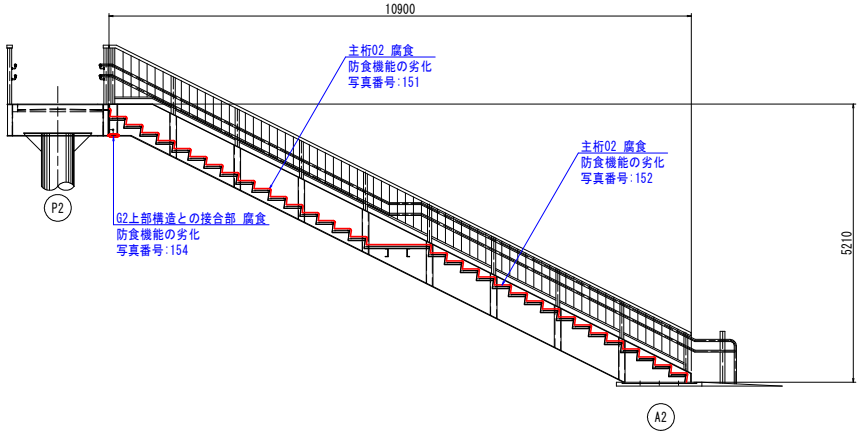

A2橋台詳細図 S=1:30

断面図(2-2)

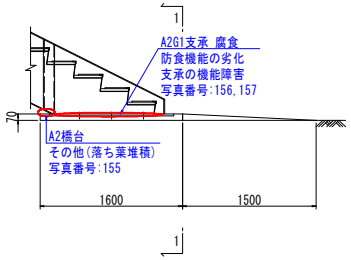

正面図(1-1)

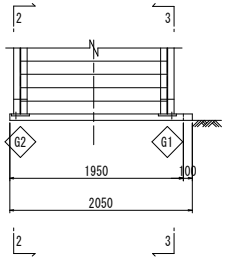

断面図(3-3)

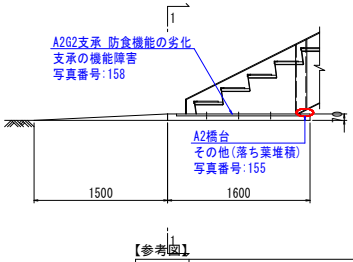

【参考図】

工事名	R8徳土 徳島小松島線他(津田横断歩道橋他) 徳・津田本他 歩道橋修繕工事(着指)
路線名等	徳島小松島線他
工事箇所	徳島市津田本町他(津田横断歩道橋他)
図面名	津田横断歩道橋 損傷調査図(4/4)
縮尺	図示 / 図面番号 6 / 12
年度	令和8年度
事業者名	徳島県徳島県土整備事務所

津田横断歩道橋 現橋測定図 (1/6) S=1:30

横断部

G1主桁側面図(1-1)

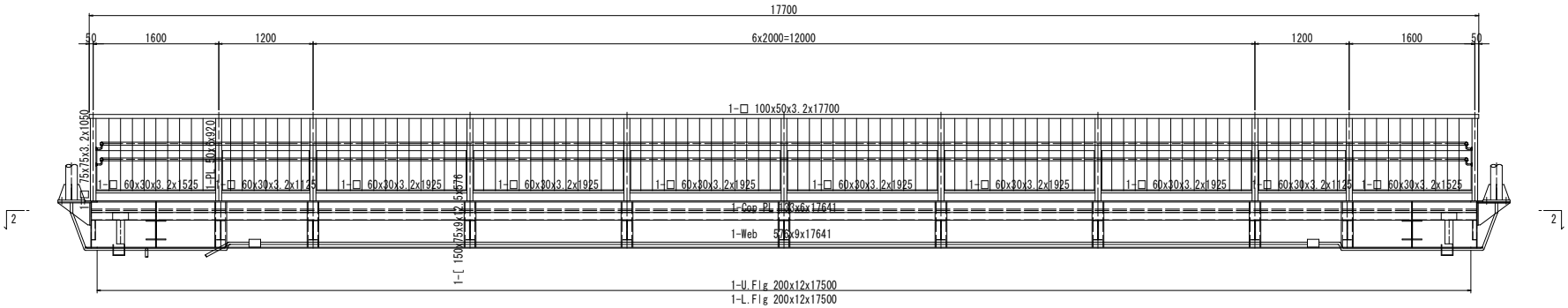

平面図(2-2)

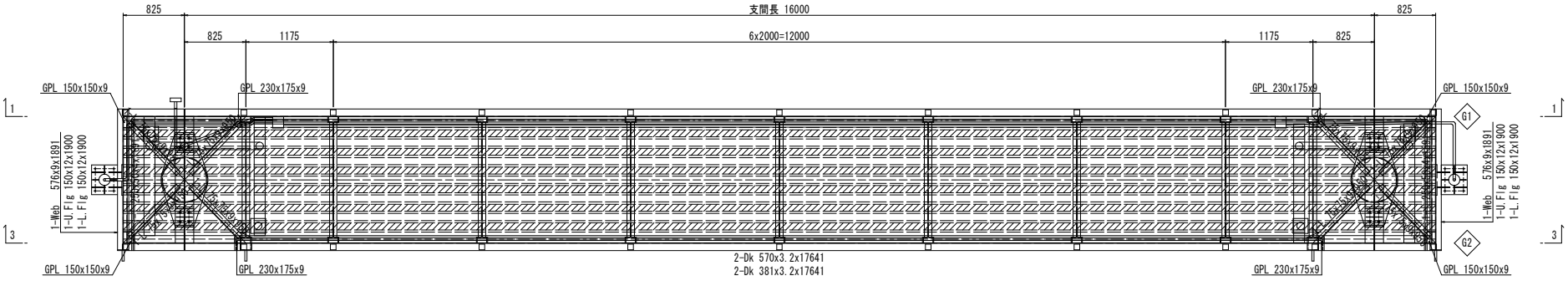

G2主桁側面図(3-3)

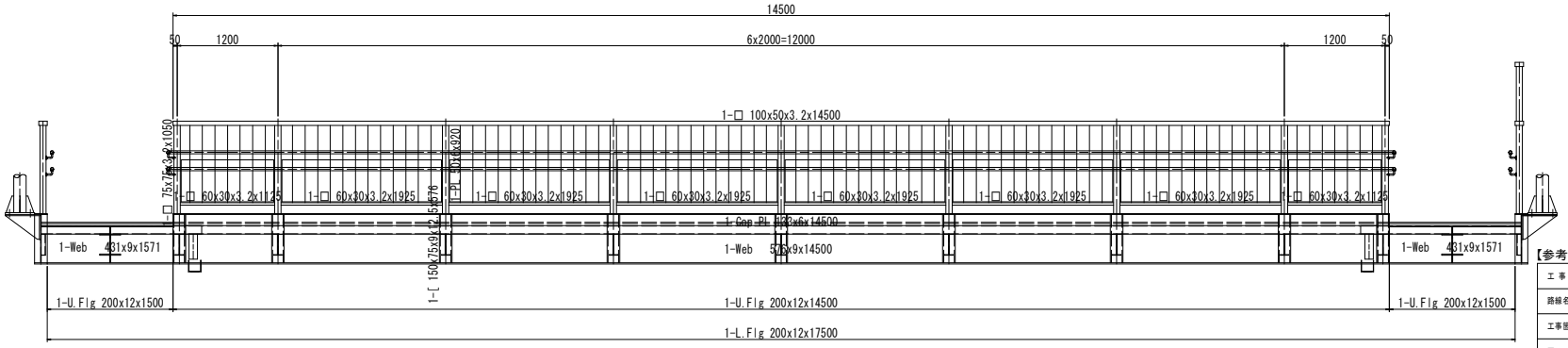

【参考図】

工事名	R8徳土 徳島小松島線他（津田横断歩道橋他） 徳・津田本他 歩道橋修繕工事（指）
路線名等	徳島小松島線他
工事箇所	徳島市津田本町他（津田横断歩道橋他）
図面名	津田横断歩道橋 現橋測定図(1/6)
縮尺	S=1:30
図面番号	7 / 12
年度	令和8年度
事業者名	徳島県徳島県土整備事務所

津田横断歩道橋 現橋測定図 (2/6)

横断部

支点部断面図 S=1:20

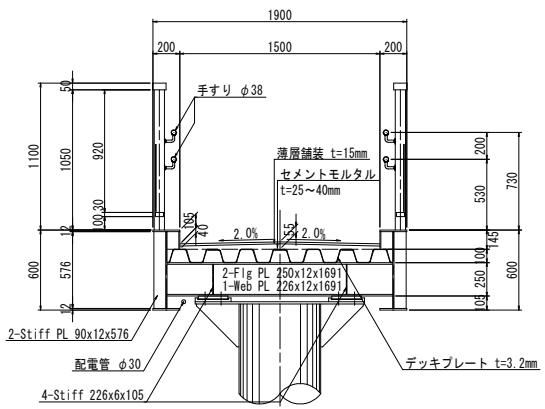

P1,P2橋脚平面図 S=1:20

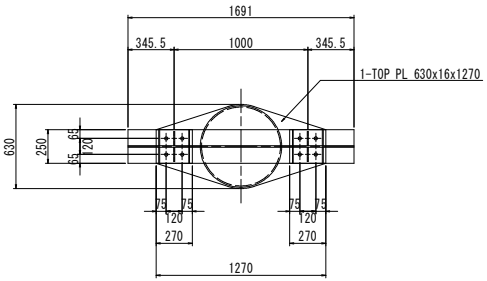

支承詳細図 S=1:10

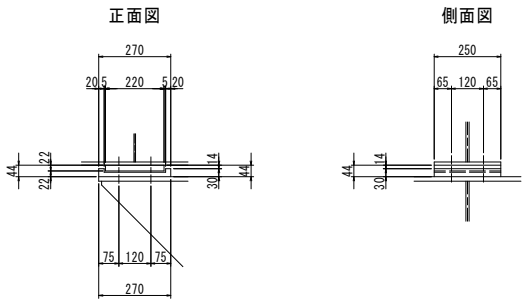

P1,P2橋脚正面図 S=1:20

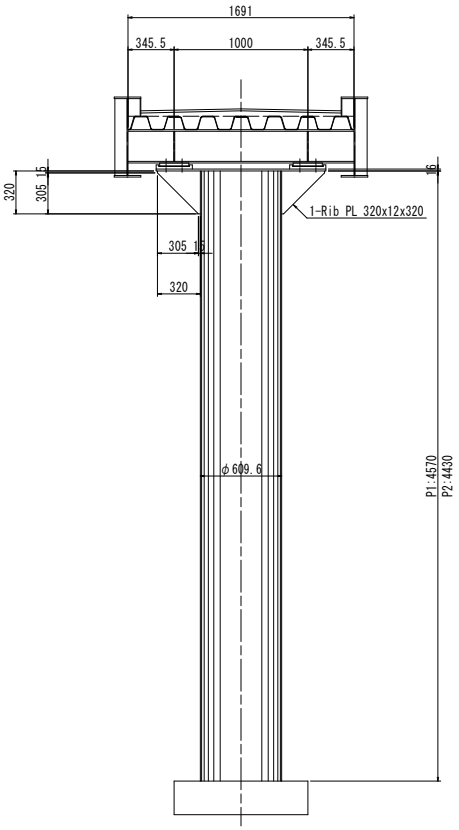

中間部断面図 S=1:20

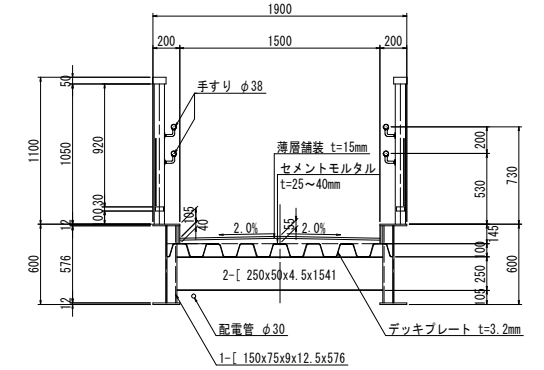

【参考図】

工事名	R8徳土 徳島小松島線他（津田横断歩道橋他） 徳・津田本他 歩道橋修繕工事（着指）
路線名等	徳島小松島線他
工事箇所	徳島市津田本町他（津田横断歩道橋他）
図面名	津田横断歩道橋 現橋測定図(2/6)
縮尺	図示
図面番号	8 ／ 12
年度	令和8年度
事業者名	徳島県徳島県土整備事務所

津田横断歩道橋 現橋測定図 (3/6)

第1径間 階段部

側面図 S=1:30

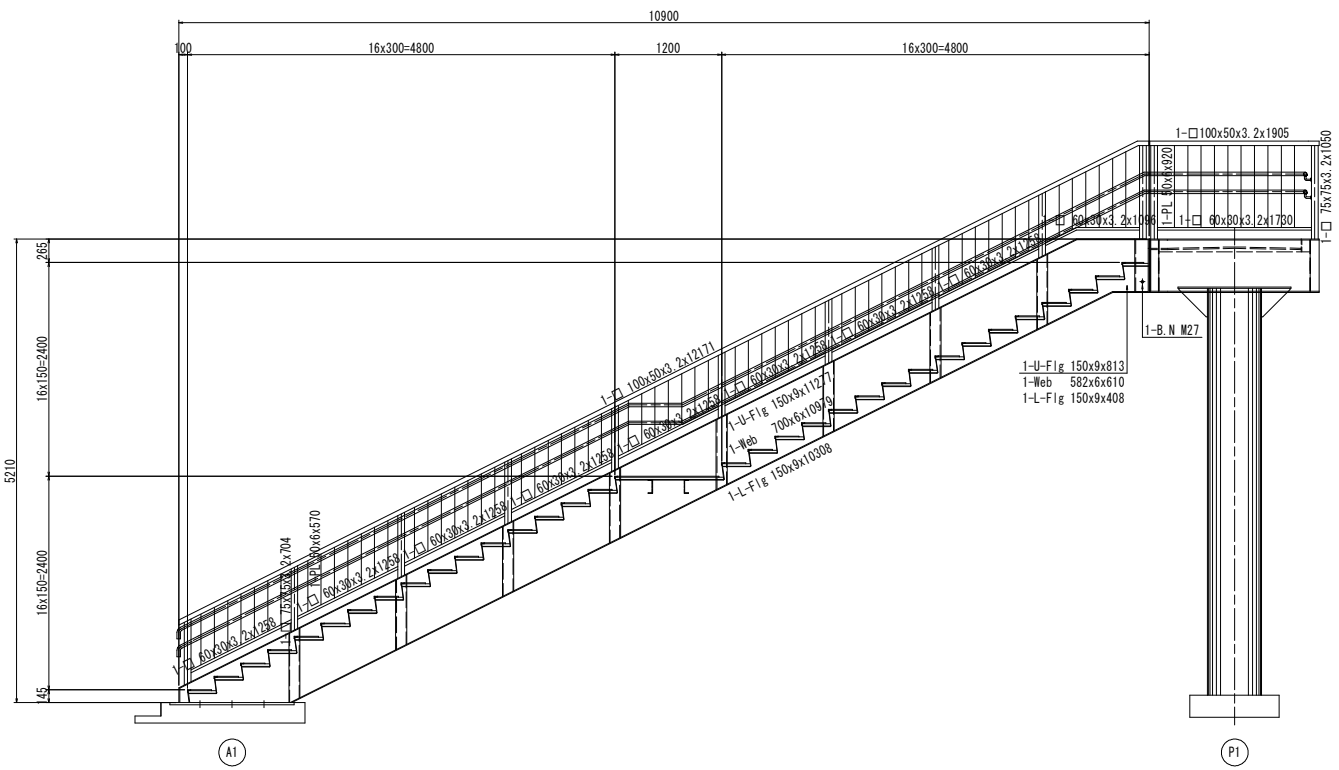

階段詳細図 S=1:10

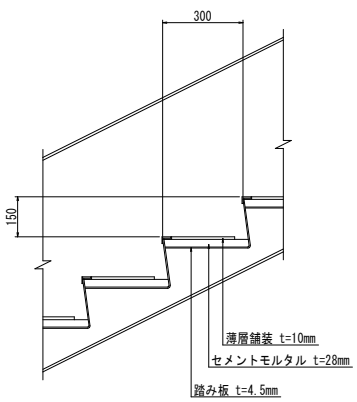

階段横断部 取付部詳細図 S=1:10

側面図(1-1)

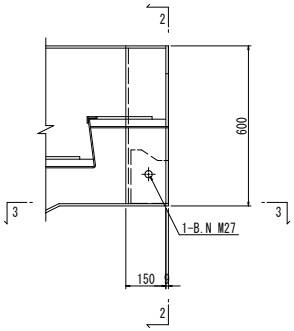

断面図(2-2)

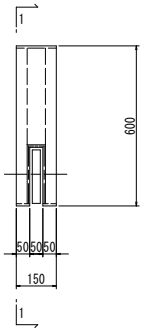

平面図(3-3)

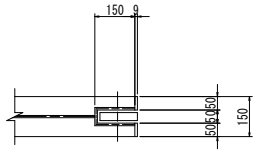

平面図 S=1:30

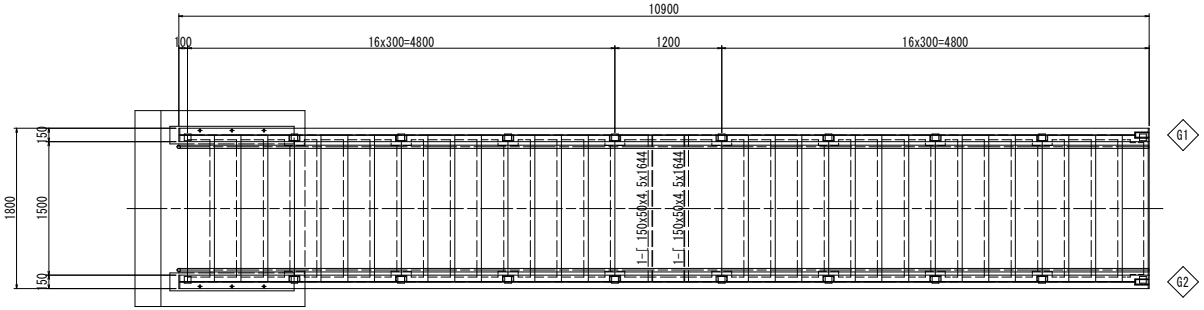

【参考図】

工事名	R8徳土 徳島小松島線他（津田横断歩道橋他） 徳・津田本他 歩道橋修繕工事（沓指）
路線名等	徳島小松島線他
工事箇所	徳島市津田本町他（津田横断歩道橋他）
図面名	津田横断歩道橋 現橋測定図(3/6)
縮尺	図示
図面番号	9 / 12
年度	令和8年度
事業者名	徳島県徳島県土整備事務所

津田横断歩道橋 現橋測定図 (4/6)

第3径間 階段部

側面図 S=1:30

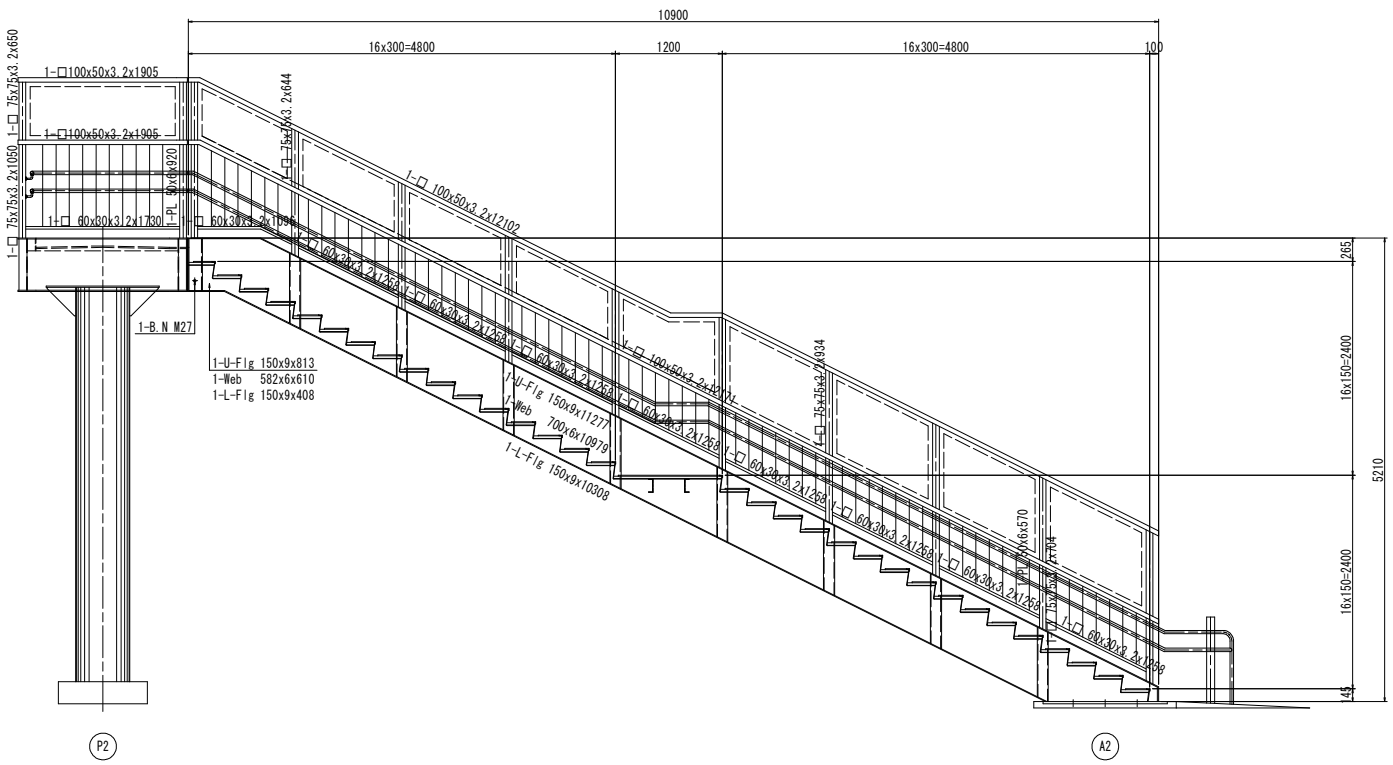
10900
16x300=4800
1200
16x300=4800
100
1-□100x50x3.2x1905
1-□100x50x3.2x1905
1-□75x75x3.2x650
1-□75x75x3.2x1050
1-PL 50x600x920
1+□ 60x30x3.2x1730
□ 60x30x3.2x1096
1-□ 100x50x3.2x12102
1-□ 75x75x3.2x644
1-□ 75x75x3.2x2934
1-□ 60x30x3.2x1268
1-□ 60x30x3.2x1268
1-□ 60x30x3.2x1268

津田横断歩道橋 現橋測定図 (5/6) S=1:20

階段部

階段部断面図
補剛材設置部　　標準部

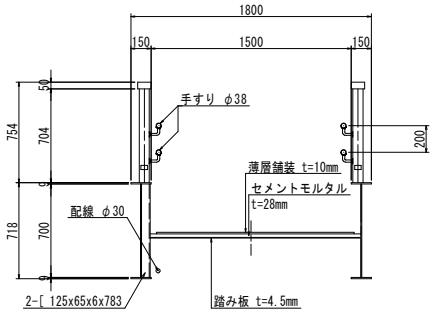

A1橋台詳細図
正面図(1-1)

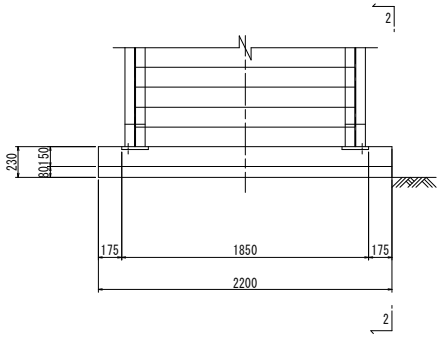

A2橋台詳細図
正面図(1-1)

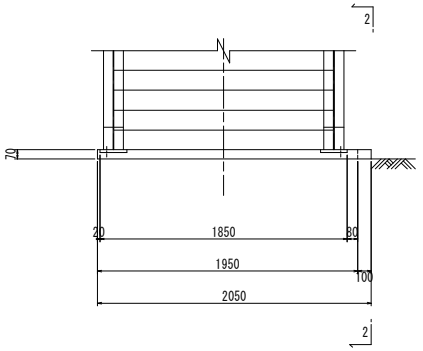

側面図(2-2)

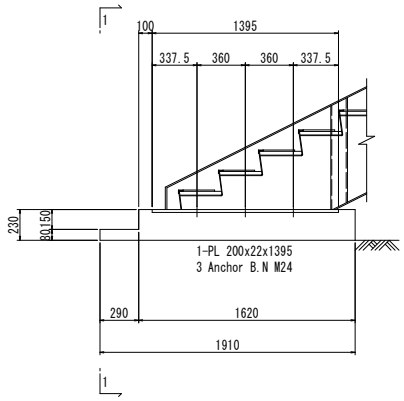

側面図(2-2)

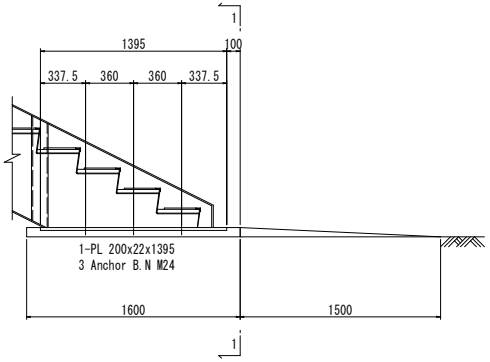

【参考図】

工事名	R8徳土　徳島小松島線他（津田横断歩道橋他） 徳・津田本他　歩道橋修繕工事（道指）
路線名等	徳島小松島線他
工事箇所	徳島市津田本町他（津田横断歩道橋他）
図面名	津田横断歩道橋 現橋測定図(5/6)
縮尺	S=1:20　図面番号　11 ／ 12
年度	令和8年度
事業者名	徳島県徳島県土整備事務所

津田横断歩道橋 現橋測定図 (6/6)

附属物

排水施設 P1橋脚部 S=1:30

平面図(1-1)

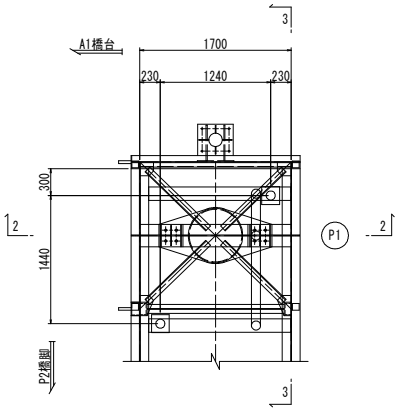

正面図(2-2)

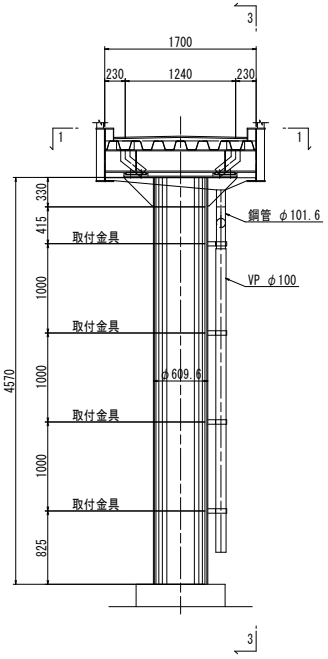

側面図(3-3)

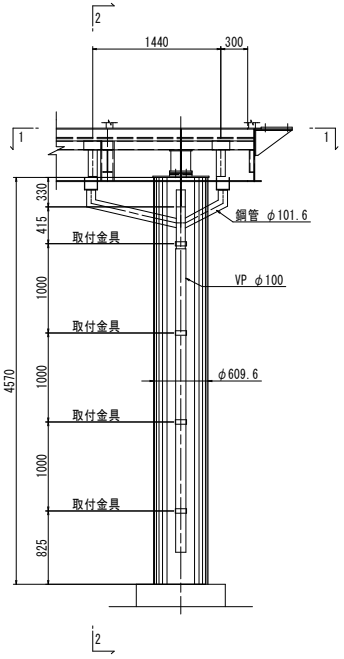

排水施設 P2橋脚部 S=1:30

平面図(1-1)

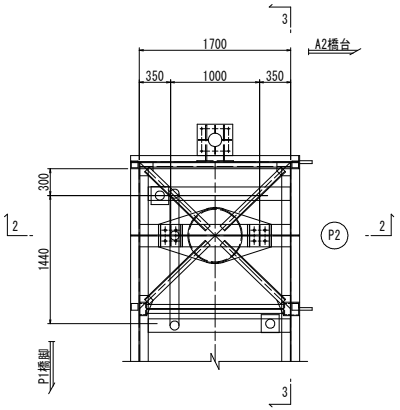

正面図(2-2)

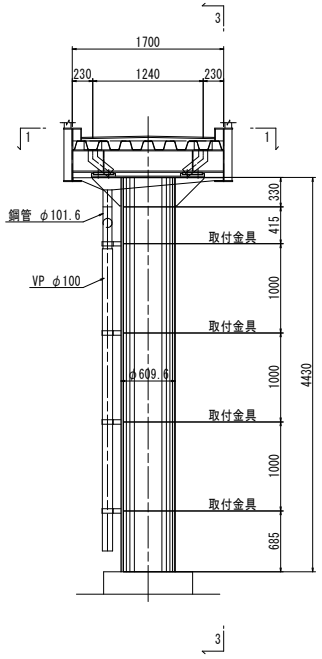

側面図(3-3)

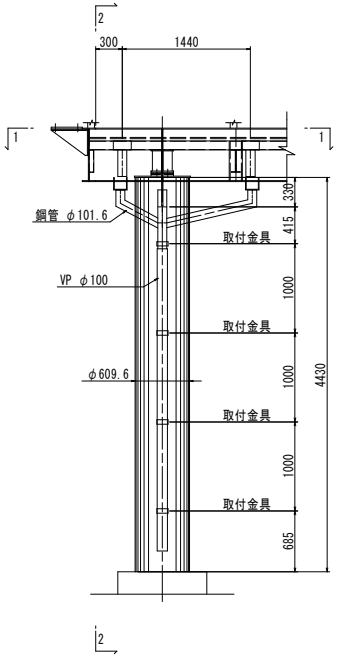

照明灯側面図 S=1:30

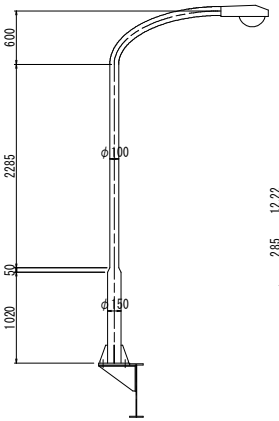

照明灯支柱基部 S=1:10

側面図

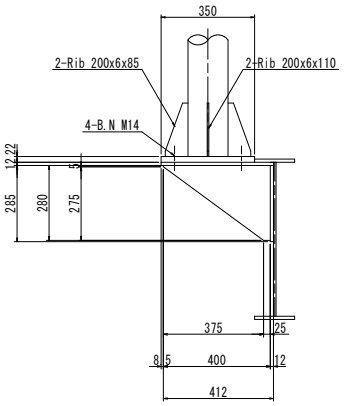

平面図

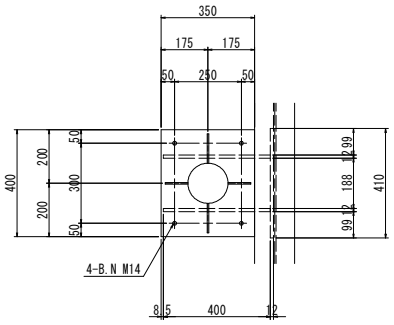

【参考図】

工事名	R8徳土 徳島小松島線他（津田横断歩道橋他） 徳・津田本他 歩道橋修繕工事（着指）
路線名等	徳島小松島線他
工事箇所	徳島市津田本町他（津田横断歩道橋他）
図面名	津田横断歩道橋 現橋測定図(6/6)
縮尺	図示
図面番号	12 ／ 12
年度	令和8年度
事業者名	徳島県徳島県土整備事務所